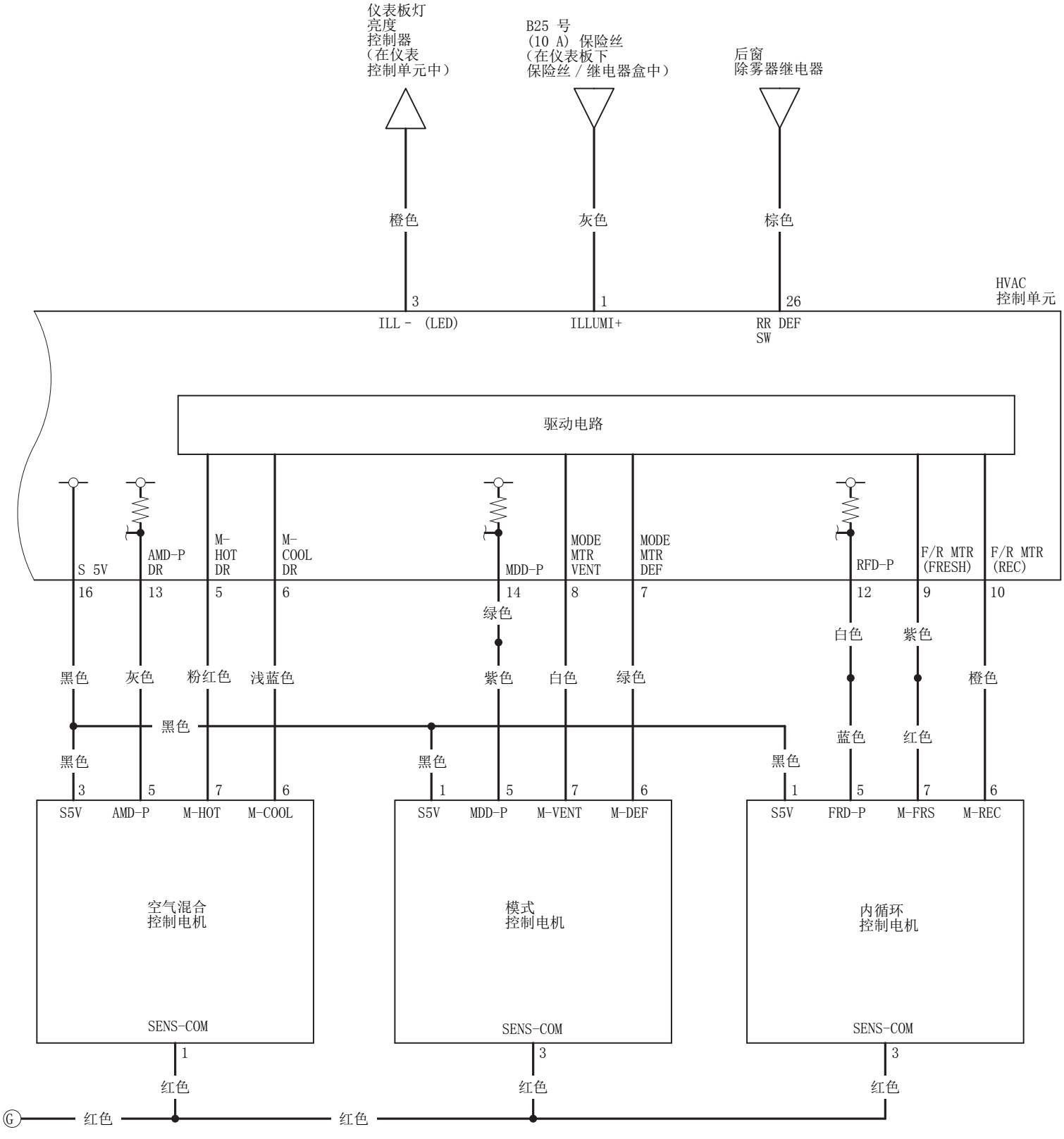
仪表板灯
亮度
控制器
（在仪表
控制单元中）
B25 号
（10 A）保险丝
（在仪表板下
保险丝 / 继电器盒中）
后窗
除雾器继电器
橙色
灰色
棕色
HVAC
控制单元
3
1
26
ILL - (LED)
ILLUMI+
RR DEF
SW
驱动电路
S 5V
AMD-P
DR
M-
HOT
DR
M-
COOL
DR
MDD-P
MODE
MTR
VENT
MODE
MTR
DEF
RFD-P
F/R MTR
(FRESH)
F/R MTR
(REC)
16
13
5
6
14
8
7
12
9
10
绿色
白色
紫色
黑色
灰色
粉红色
浅蓝色
紫色
白色
绿色
橙色
黑色
蓝色
红色
黑色
黑色
黑色
3
5
7
6
1
5
7
6
1
5
7
6
S5V
AMD-P
M-HOT
M-COOL
S5V
MDD-P
M-VENT
M-DEF
S5V
FRD-P
M-FRS
M-REC
空气混合
控制电机
模式
控制电机
内循环
控制电机
SENS-COM
SENS-COM
SENS-COM
1
3
3
红色
红色
红色
G
红色
红色